Щм1

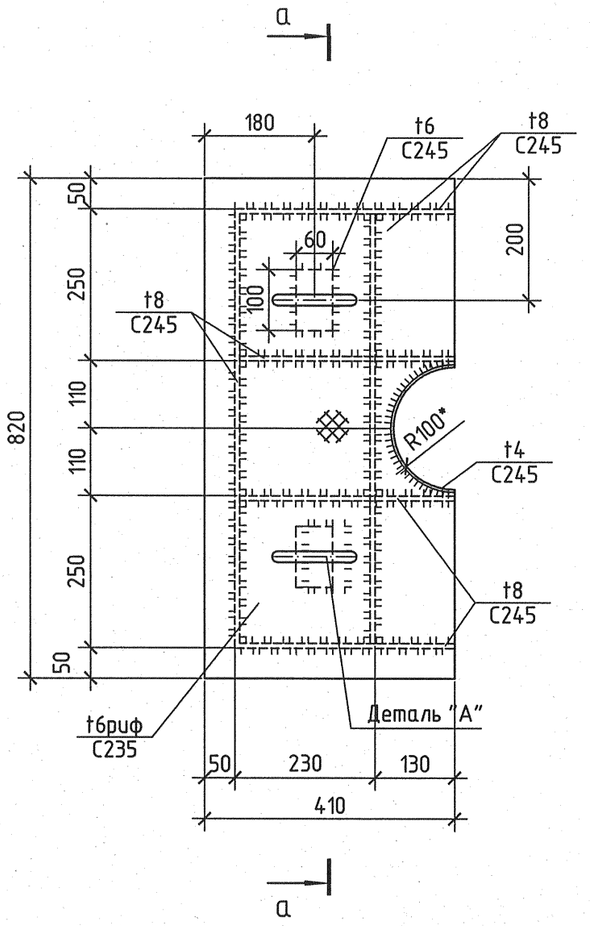

Щм2

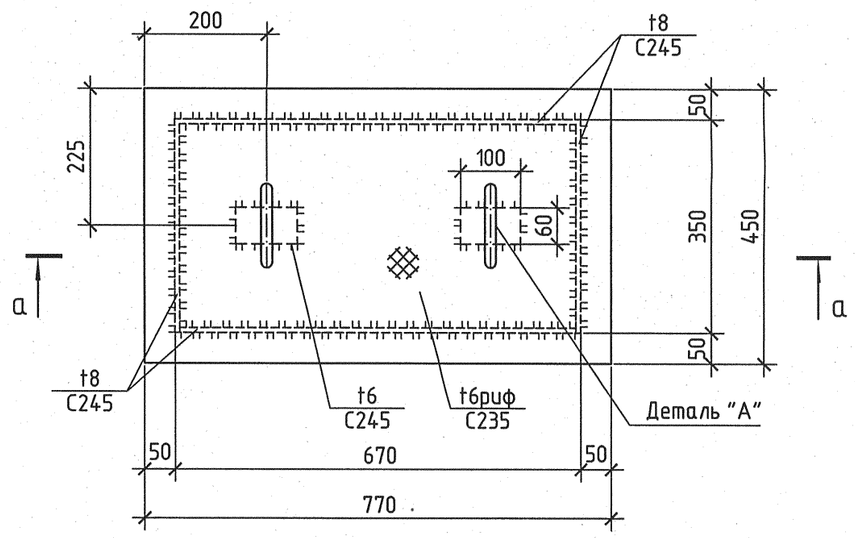

Щм3

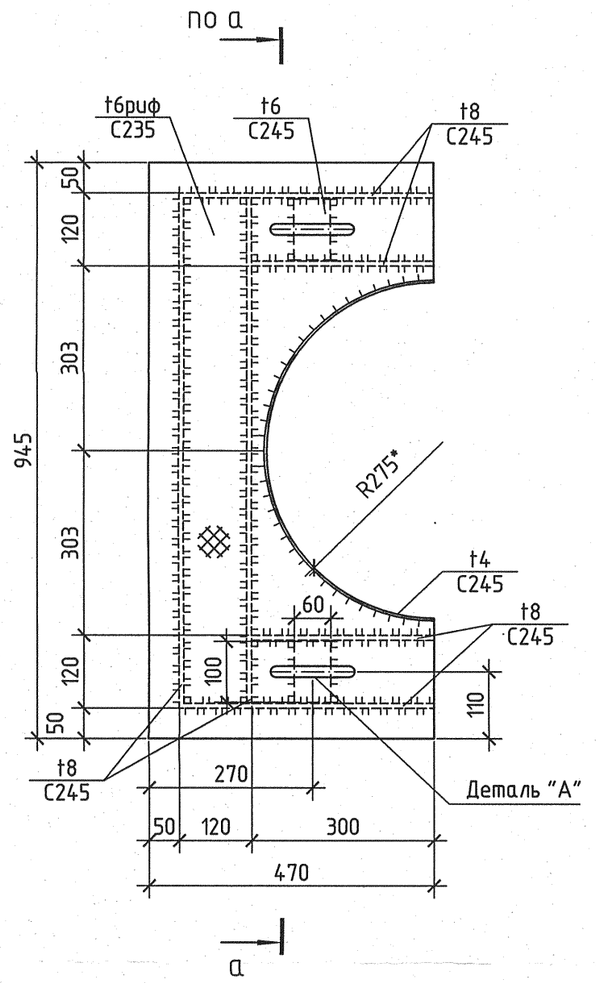

Щм4, Щм5

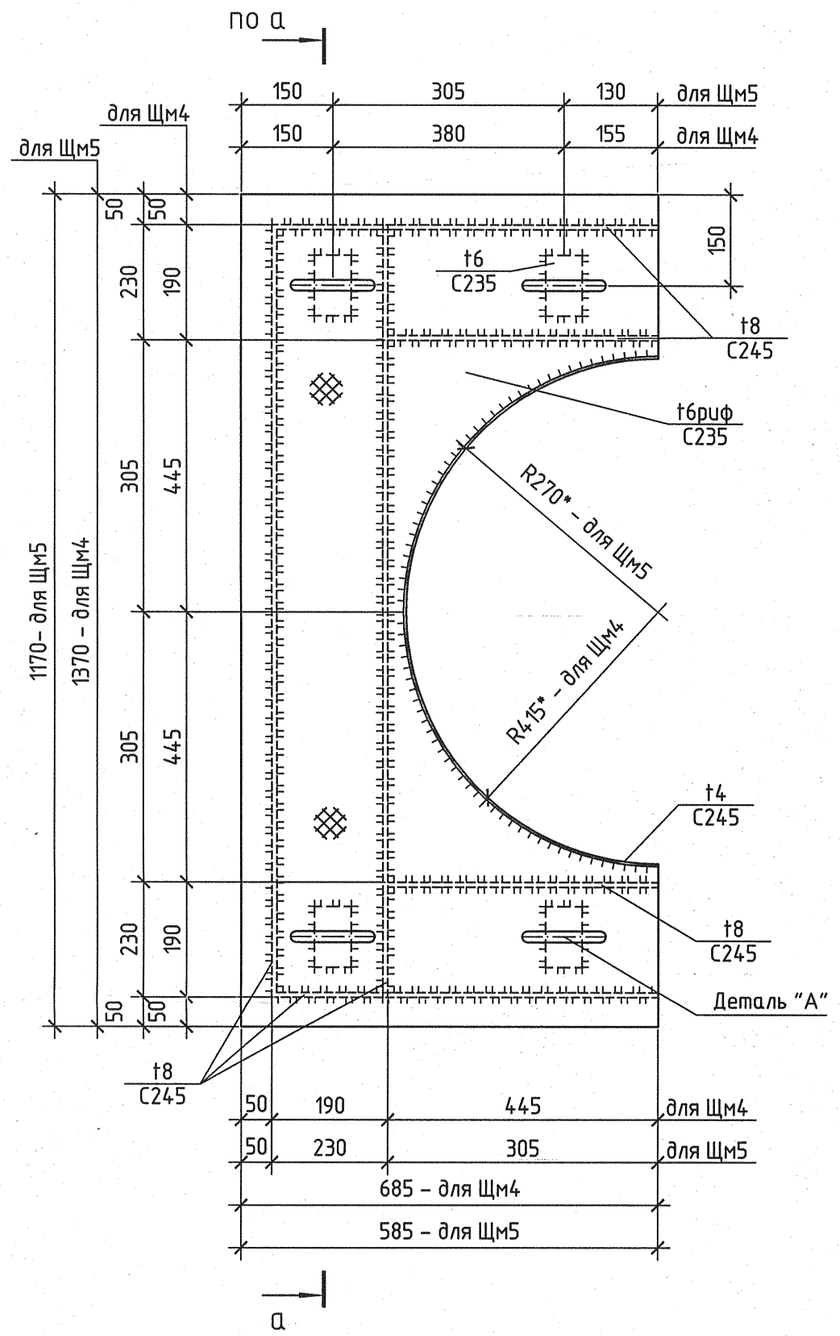

а – а

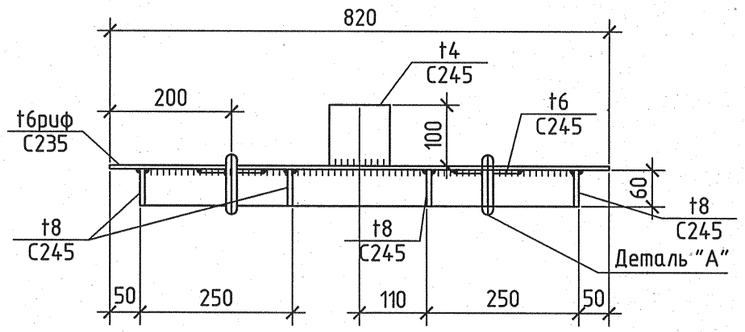

Деталь "А"

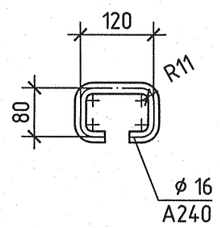

1 Щиты с индексом "а" выполнять зеркально соответствующему щиту без индекса

Требуется изготовить			
Марка	Кол., шт	Масса, кг	
		Шт.	Общ.
Щм1	4	29,3	117,2
Щм1а	4	29,3	117,2
Щм2	6	25,7	154,2
Щм3	12	37,4	448,8
Щм3а	12	37,4	448,8
Щм4	3	70,0	210,0
Щм4а	3	70,0	210,0
Щм5	1	52,5	52,5
Щм5а	1	52,5	52,5

Изм.	Кол. уч.	Лист	№ док.	Подпись	Дата
Н. контр.		Михеев			10.02.14
Нач. отд.		Долидзе			10.02.14
Гл. спец.		Трушков			10.02.14
Проверил		Сорокина			10.02.14
Разработал		Антонова			07.02.14

1350.12.38А – 30UNB – 1772 – SC

Объекты III очереди строительства
ЗАО СГК (ТЭЦ)

Сетевая установка основных и пиковых подогревателей турбоагрегатов ст. №8,9 II система теплоснабжения. Конструкции металлические

Стадия	Лист	Листов
Р	12	

Щиты Щм1...Щм5

ОТКРЫТОЕ АКЦИОНЕРНОЕ ОБЩЕСТВО ИНСТИТУТ ТЕПЛОЭЛЕКТРОПРОЕКТ НИЖНИЙ НОВГОРОД

11.02.2014

Формат А2

Взам. инв. №	
Подпись и дата	
Инв. № подл.	83685